Colunne LAMA ALULIFE / METALLO

fiche technique

HAFRO acqua, per piacere

LÉGENDE
A-B-C = Zone de branchement eau chaude /eau froide
A - Branchement eau froide en ½ Femelle*
B - Branchement eau chaude en ½ Femelle*

Pression de fonctionnement:
- MIN 150 kPa (1,5 bar)
- MAX 300 kPa (3,0 bar)
Température de l'eau chaude:
- MAX 60°C (140°F)

C - Sortie cable équipotentiel
X - Hauteur du receveur de douche
(distance à calculer en fonction de la taille de l'utilisateur)

*La distance des fixations de l'eau chaude et froide peut varier en fonction de la hauteur du receveur de douche

Mesure pour le positionnement des fixations

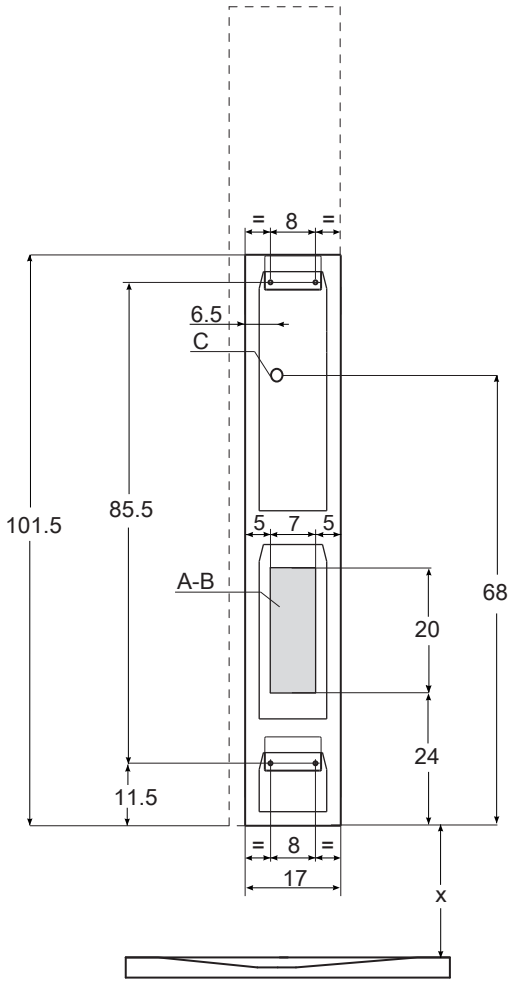

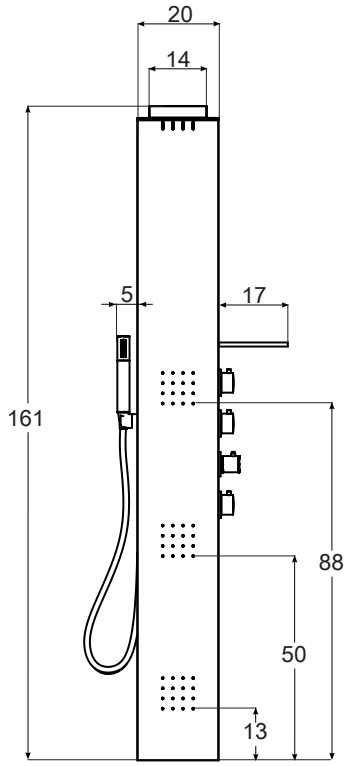

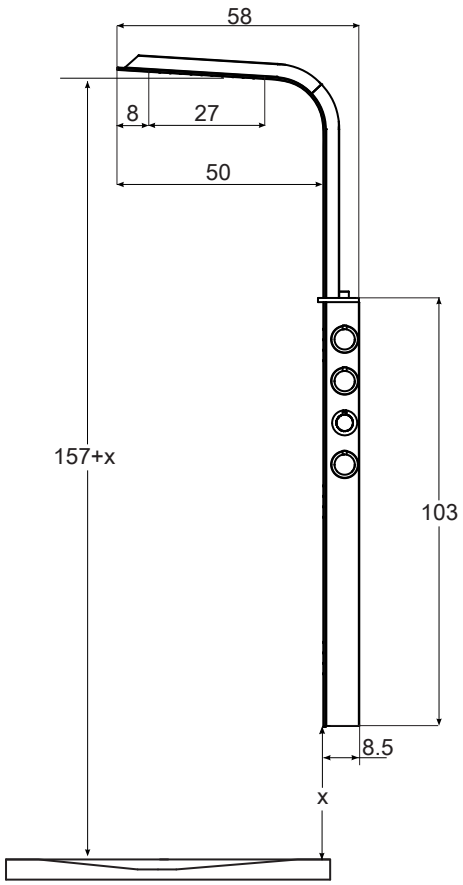

Installation :

-L'installation doit être effectuer sur murs finis
-Faire attention que les flexibles d'alimentation ne se trouve pas au niveau des vis de fixation.
-La Hauteur de la douche de tête et de la douchette varie en fonction de la hauteur de positionnement de la colonne.

Attention :
-Nous recommandons une planéité de la cloison afin que les jets de massage ne soient pas dispersés dans le local.

Les dimensions réelles peuvent varier de +/- 0,5 cm
Les valeurs d'encombrements sont exprimées en Centimètres

Si la pression de l'eau est supérieure à celle indiquée, installez des réducteurs de pression.
Prévoir des robinets d'arrêt hors des dimensions du produit pour la fermeture d'eau chaude et d'eau froide.

Systèmes	caracteristiques élec.			caractéristisques Hydrauliques			dimensions		enconmbrements				
									Dimension emballage			Poids	
	Volt	VA	Hz	consommation d'eau Max à 3 bar	Pression buses	eau F/C Large.	Long.	Hauteur	Large.	Long.	Hauteur	net	brut
LAMA ALULIFE	------	-----	-----	15 l/min	1,5/3,0	1/2"	20	161	174	36	66	14	17

Avertissement : En cas de non observation, même partielle, des conditions de sécurité.
Le fabricant ne pourra être reconnu responsable pour des dommages directs ou indirects causés par le produit.
La décroissance de la garantie, selon l'hypothèse mentionnée ci-dessus aura pour conséquences que le remplacement des pièces qui seront reconnues comme défectueuses, sans couvrir les coûts découlant de la main-d'œuvre nécessaire pour l'élimination du produit.

GRUPPO GEROMIN S.r.l. se réserve le droit de modifier la produit à tout moment et sans préavis.
Édition: 15/02/2019